Панель управления DIEMATIC 3 для Котел ELITEC

Ед. поставки GL27

РУССКИЙ
16/11/06

M000666

Инструкция по установке

МГ 4

300006701-001-E

De Dietrich

www.dedietrich.com

Содержание

Используемые символы 3

Общие сведения 3

Установка датчика наружной температуры 4

1 Нерекомендуемые места для установки 4
2 Установка датчика наружной температуры 4

Электрические подключения 5

1 Важные рекомендации 5
2 Тип подключения 5
3 Общие сведения 5
4 Клеммная колодка 6
5 Основные подключения 7
6 Подключение дополнительного оборудования 8
7 Подключение второго водонагревателя горячей санитарно-технической воды 10
8 Подключение бассейна 11
9 Подключение бассейна и водонагревателя горячей санитарно-технической воды солнечной установки 13
10 Подключение одного или двух смесительных контуров 14
11 Подключение буферного водонагревателя 15
12 Основные подключения в случае каскадной установки или в случае подключения к модулю DIEMATIC VM 17

Принципиальная схема 20

Используемые символы

Осторожно, опасность
Существует риск травмы пользователя или поломки оборудования. Уделить особое внимание технике безопасности для сохранности оборудования и отсутствия травм

Особая информация
Информация должна быть принята во внимание для обеспечения удобства

Ссылка
Обратитесь к другой инструкции или к другим страницам данной инструкции

ГВС : Горячая санитарно-техническая вода

Общие сведения

- **Установка панели управления**

Смотри : Инструкцию по установке котла.

- **Установка датчика котла**

Смотри : Инструкцию по установке котла.

- **Гидравлическое подключение контура горячей санитарно-технической воды**

Смотри : Инструкция для водонагревателя.

- **Установка дополнительного оборудования**

Смотри : Инструкция для дополнительного оборудования.

- **Настройка параметров и конфигурация установки**

Смотри : Техническая инструкция панели управления.

Установка датчика наружной температуры

Выбрать место :

- на наружной стене отапливаемой зоны, если возможно, то на северной
- под воздействием метеорологических изменений
- защищенное от прямого солнечного излучения
- легкодоступное

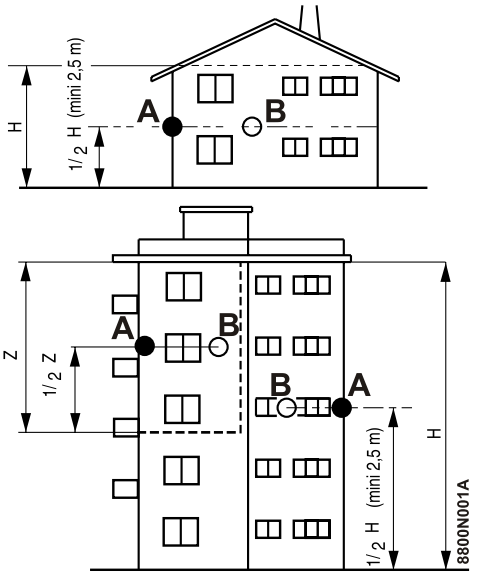

Z : Жилая зона, контролируемая датчиком

H : Жилая высота, контролируемая датчиком

A : Рекомендуемое место для установки на углу здания

B : Возможное место установки

1 Нерекомендуемые места для установки

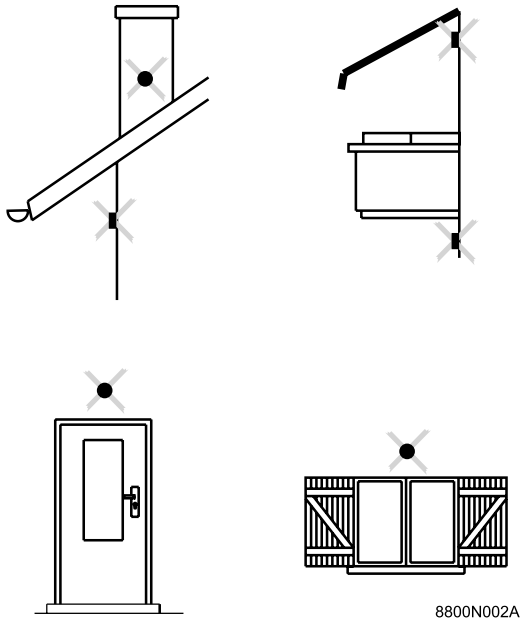

2 Установка датчика наружной температуры

① Шурупы CB Ø 4 + дюбели (поставляются)

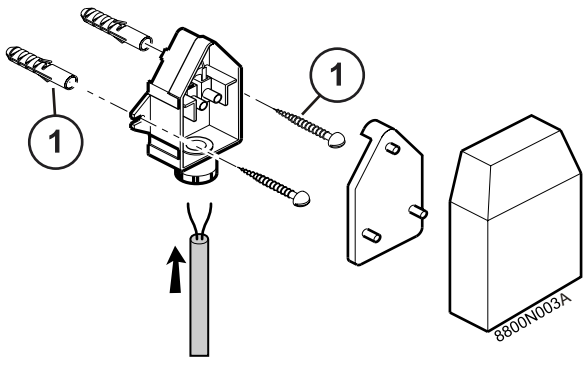

Электрические подключения

1 Важные рекомендации

Перед началом любой операции на отопительной установке необходимо отключить электропитание (например, при помощи соответствующего предохранителя или общего выключателя) и предотвратить любое включение.

Подключения должны быть выполнены квалифицированным специалистом

Не изменять внутренние соединения панели управления.

Все подключения выполняются на зажимы панели управления.

Отделить кабели датчиков от кабелей 230 В.
В котле : Использовать 2 кабельных ввода котла :
Использовать 2 кабельных канала, расположенных на расстоянии минимум 10 см.

Закрепить кабели на предусмотренных для этого кабельных зажимах.

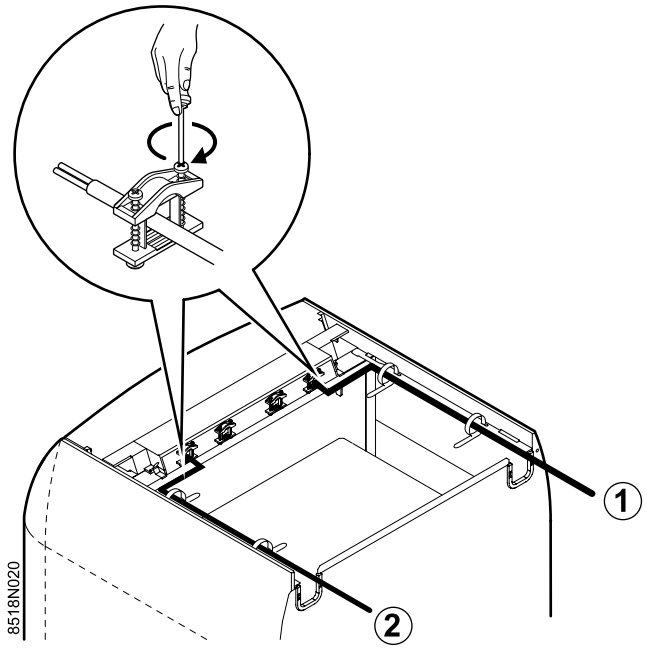

① Электрическое питание 230В

② Датчики

2 Тип подключения

Для электрических подключений 230 В использовать 3-проводные кабели сечением 0,75 мм2.

Соблюдать полярность, указанную на клеммах: фаза (L), нейтраль (N) и земля (⏚).

3 Общие сведения

Выполнить электрические подключения оборудования, соблюдая :

- указания действующих норм,
- обозначения электрических схем, поставляемых с оборудованием,
- рекомендации инструкции.

Запитать оборудование при помощи цепи, содержащей однополюсный выключатель с зазором между контактами в открытом положении более 3 мм.
Заземление должно соответствовать норме NFC 15100 (Франция) или RGBT (Бельгия).

Максимальная доступная мощность на выходе 450 Вт (с cos φ = 0,7) и пусковой ток должен быть менее 16 А.
Если нагрузка превышает одно из этих значений, то ее необходимо подключить через контактор (установленный не в панели управления).

4 Клеммная колодка

Состояние при поставке

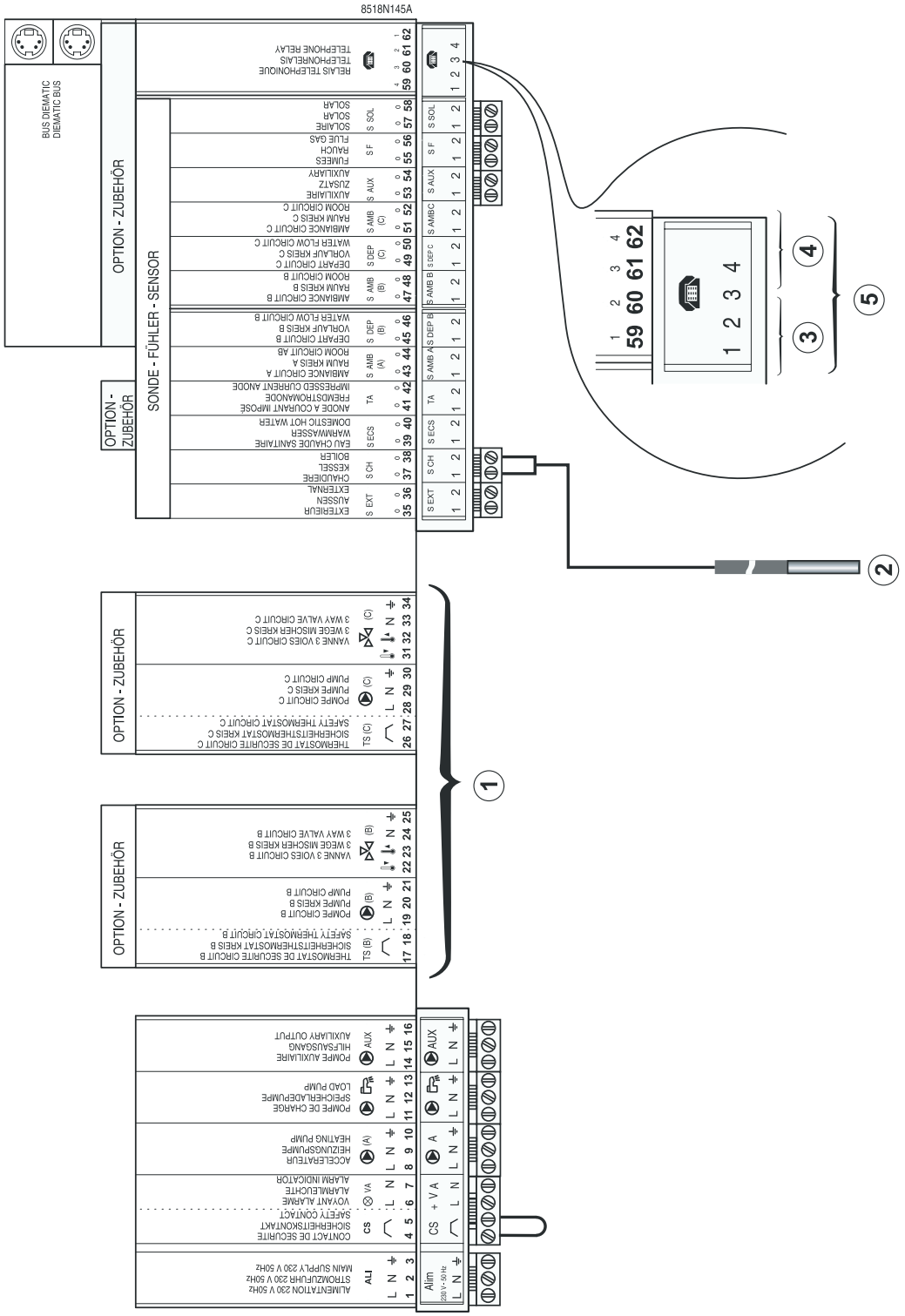

1 Для подключения дополнительного оборудования "плата + датчик смесительного клапана" - Смотри : Инструкция для дополнительного оборудования FM48

2 Датчик котла

3 Вход управления котла по телефонной линии

4 Выход аварийной сигнализации

5 Подключение модуля дистанционного управления по телефонной линии TELCOM
См. раздел : Подключение дополнительного оборудования

5 Основные подключения

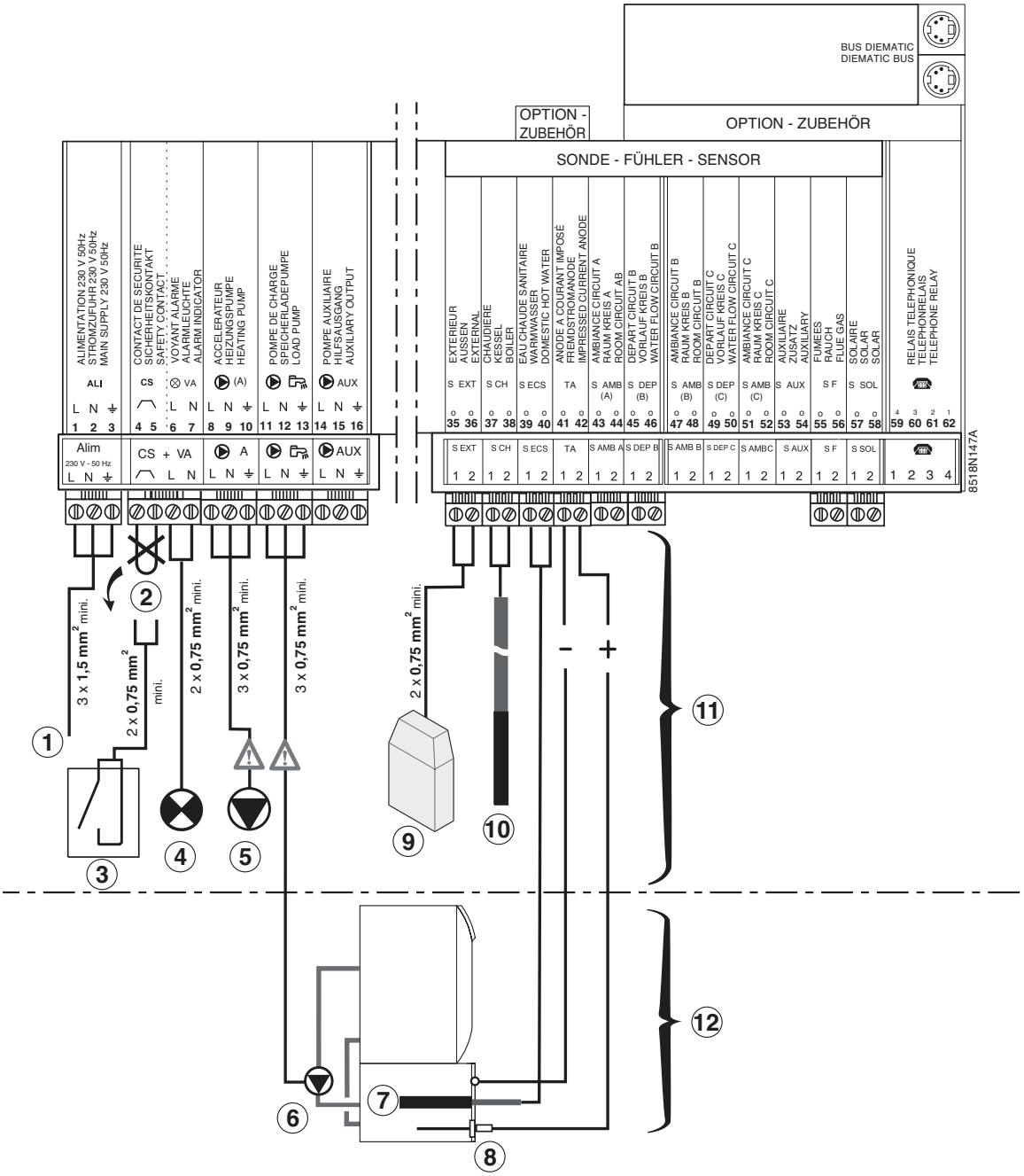

1 Электрическое питание 230В

2 Удаляемая перемычка

3 Предохранительный контакт
Отключает только горелку котла
(Пример : Реле падения давления воды)

4 Индикатор неисправности горелки

5 Насос контура А

6 Загрузочный насос ГВС

7 Датчик ГВС

8 Анод с наводимым током

9 Датчик наружной температуры

10 Датчик котла

11 **Котел с водонагревателем или без него**

12 **Котел с водонагревателем**

6 Подключение дополнительного оборудования

Пример : Солнечный коллектор, модуль дистанционного управления по телефонной линии TELCOM, дистанционное управление для контуров A и B, датчик температуры дымовых газов.

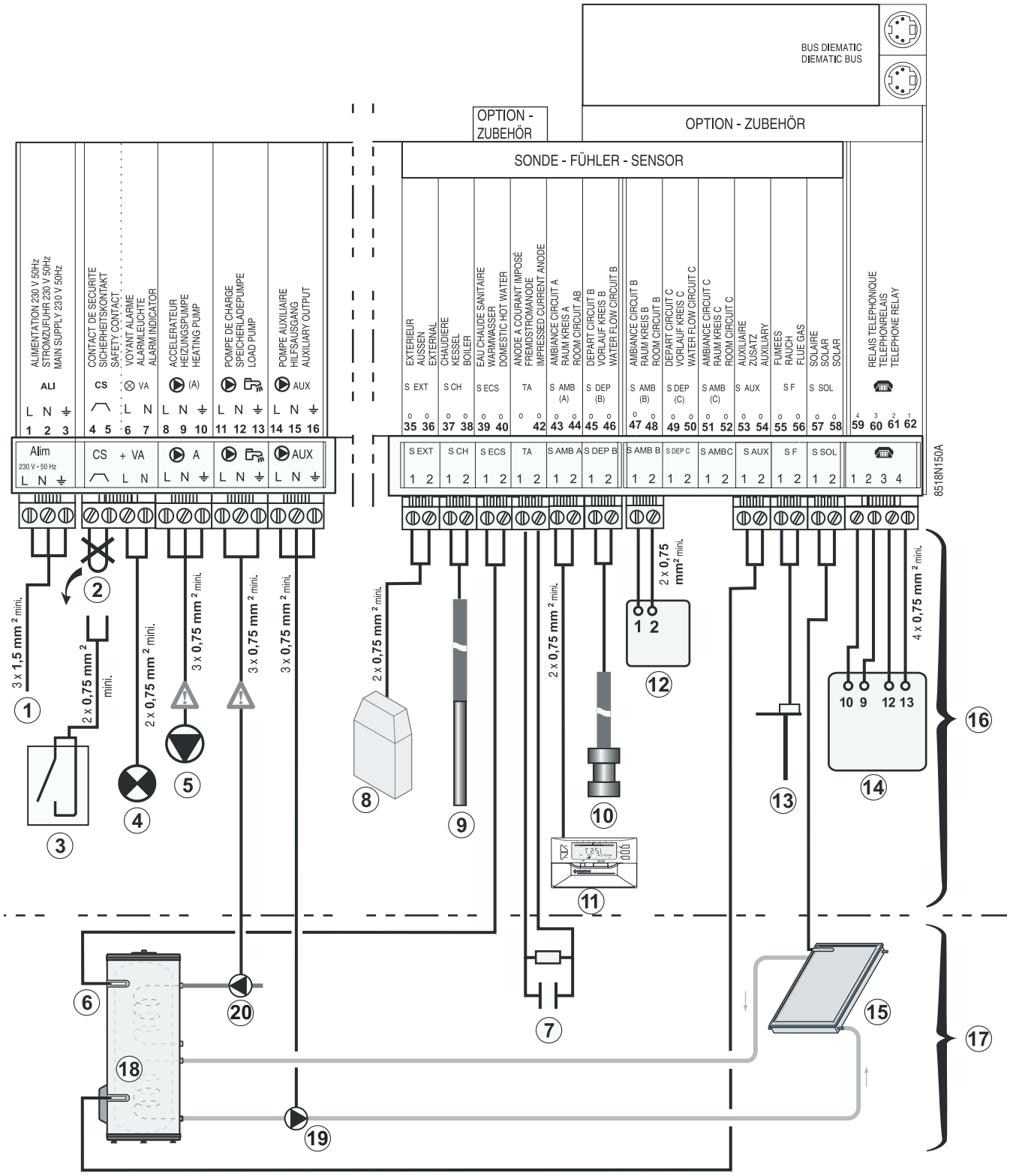

1 Электрическое питание 230В

2 Удаляемая перемычка

3 Предохранительный контакт
Отключает только горелку котла
(Пример : Реле падения давления воды)

4 Индикатор неисправности горелки

5 Насос контура A

6 Датчик ГВС (Ед. поставки AD212)

7 Разъем симуляции Titan Active System®
(поставляется в ед. поставке AD212)

8 Датчик наружной температуры

9 Датчик котла

10 Датчик подающей линии

11 Диалоговый модуль (Ед. поставки FM51)

12 Дистанционное управление с датчиком комнатной температуры
(Ед. поставки FM52)

13 Датчик температуры дымовых газов

14 Модуль дистанционного управления по телефонной линии
TELCOM (В соответствии с доступностью в Вашей стране)

15 Датчик солнечного коллектора

16 **Котел с водонагревателем или без него**

17 **Котел с водонагревателем**

18 Датчик ГВС (Ед. поставки AD160)
В случае подключения солнечных коллекторов : Установить параметр **ВСП.В** (**# ПАРАМ. СИСТ.**) на **СОЛН.**.

19 Загрузочный насос солнечной установки

20 Загрузочный насос ГВС

7 Подключение второго водонагревателя горячей санитарно-технической воды

Это подключение возможно, если контур A не используется

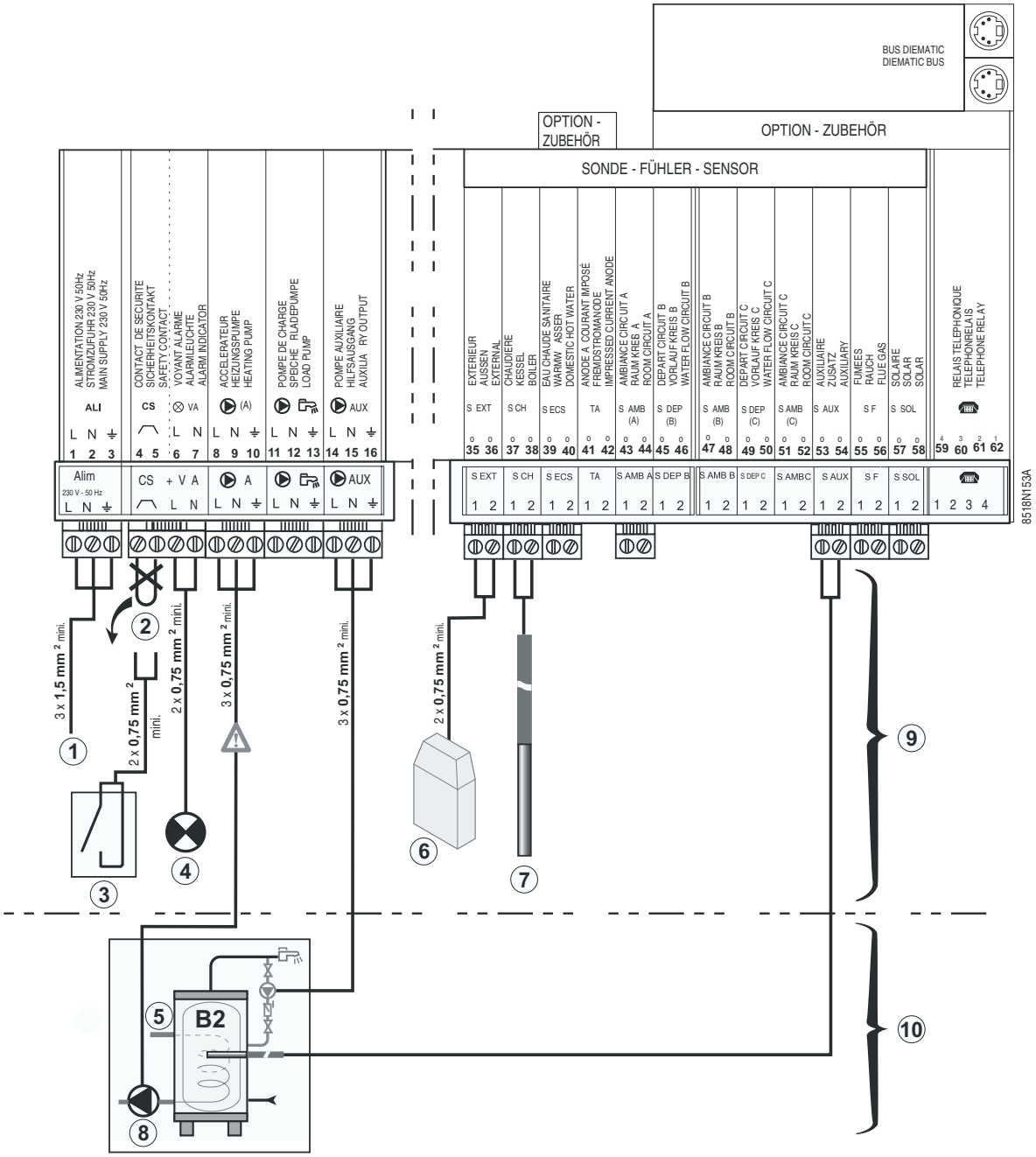

1 Электрическое питание 230В

2 Удаляемая перемычка

3 Предохранительный контакт
Отключает только горелку котла
(Пример : Реле падения давления воды)

4 Индикатор неисправности горелки

5 Датчик ГВС (Ед. поставки AD212)

6 Датчик наружной температуры

7 Датчик котла

8 Загрузочный насос ГВС

9 **Котел с водонагревателем или без него**

10 **Котел с водонагревателем**

В случае подключения второго водонагревателя ГВС использовать контур A :

- Установить параметр **КОНТ.А** (**#ПАРАМ. СИСТ.**) на **ГВС**.
- Установить датчик (ед. поставки AD 212) во второй водонагреватель ГВС.
- Подключить датчик на вход **S. AUX**.
- Установить заданное значение **ТЕМП.ГВС А** при помощи клавиши в диапазоне 40-80°C для обеспечения работы в качестве водонагревателя горячей санитарно-технической воды.

8 Подключение бассейна

Это подключение возможно, если контур A не используется

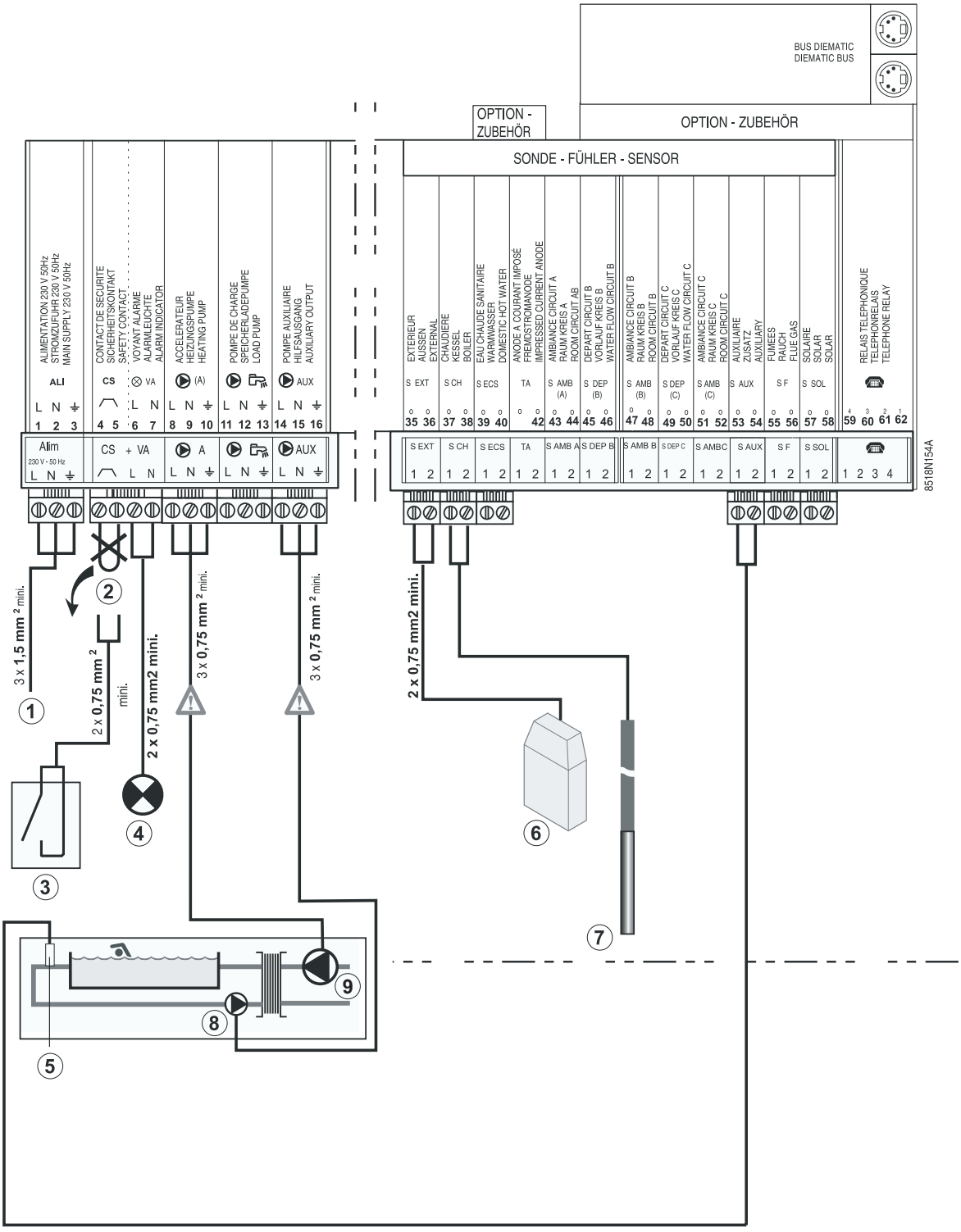

1 Электрическое питание 230В

2 Удаляемая перемычка

3 Предохранительный контакт
Отключает только горелку котла
(Пример : Реле падения давления воды)

4 Индикатор неисправности горелки

5 Датчик бассейна (Ед. поставки AD212)

6 Датчик наружной температуры

7 Датчик котла

8 Насос вторичного контура бассейн

9 Насос первичного контура бассейна

Управление контуром бассейна

Панель управления DIEMATIC 3 позволяет управлять контуром бассейна для 2 возможных случаев :

- **Случай 1**

Панель управления DIEMATIC 3 управляет первичным контуром (котел/теплообменник) и вторичным контуром (теплообменник/ бассейн).

- Установить значение **МИН.Д.Т** на температуру, соответствующую потребностям теплообменника.
- Установить параметр **ВСП.В:** (**#ПАРАМ.СИСТ.**) на **БАСС.**.
- Установить параметр **КОНТ.А** (**#ПАРАМ.СИСТ.**) на **БАСС.**.
- Подключить насос первичного контура (котел/теплообменник) на выход насоса A. Температура **МИН.Д.Т** будет обеспечиваться в периоды комфортной температуры программы A как **летом**, так и **зимой**.
- Подключить датчик бассейна (ед. поставки AD212) на вход **S.AUX:**.
- Установить заданное значение датчика бассейна при помощи клавиши в диапазоне 0.5 - 39 °C или на **:ЗАЩ** (Защита от замораживания).
- С заданным значение **:ЗАЩ**, насос первичного контура работает и насос вторичного контура остановлен, если функция защиты от замораживания установки активирована.

- **Случай 2**

Бассейн имеет свою систему регулирования, которую желательно сохранить. Система регулирования DIEMATIC 3 управляет только первичным контуром (котел/теплообменник).

- Установить значение **МИН.Д.Т** на температуру, соответствующую потребностям теплообменника.
- Установить параметр **КОНТ.А** в **#ПАРАМ.СИСТ** на **БАССЕЙН**
- Подключить насос первичного контура (котел/теплообменник) на выход насоса A. Температура **МИН.Д.Т** будет обеспечиваться в периоды комфортной температуры программы A как **летом**, так и **зимой**.

Часовая программа насоса вторичного контура

Насос вторичного контура работает в течение комфортных периодов программы A как в летнем режиме, так и в зимнем режиме.

Выключение

i Для зимней консервации Вашего бассейна обратиться в сервисную службу, обслуживающую Ваш бассейн.

9 Подключение бассейна и водонагревателя горячей санитарно-технической воды солнечной установки

Это подключение возможно, если контур A и один из контуров B или C не используются.

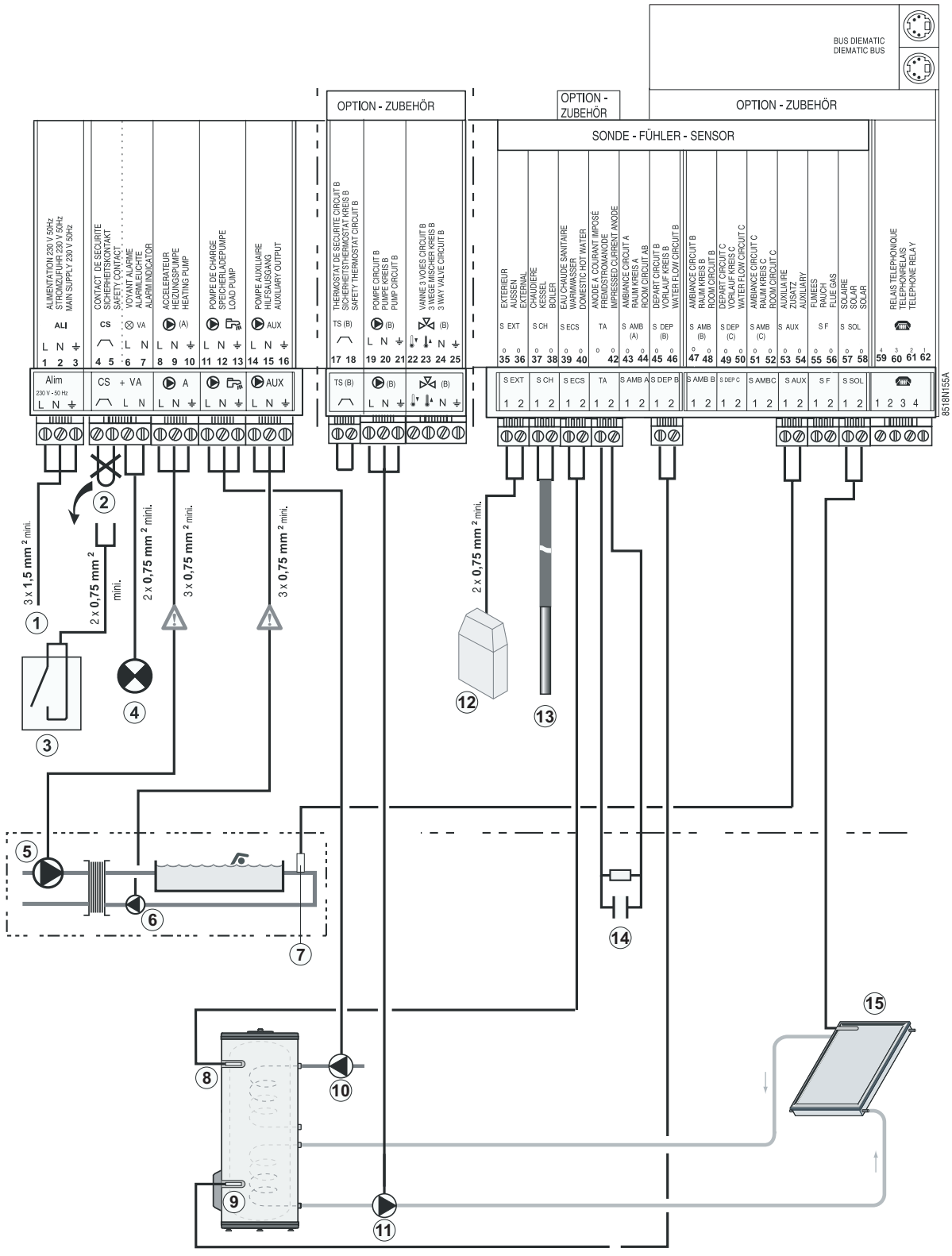

1 Электрическое питание 230В

2 Удаляемая перемычка

3 Предохранительный контакт
Отключает только горелку котла
(Пример : Реле падения давления воды)

4 Индикатор неисправности горелки

5 Насос первичного контура бассейна

6 Насос вторичного контура бассейн

7 Датчик бассейна (Ед. поставки AD212)

8 Датчик ГВС

9 Датчик ГВС (Ед. поставки AD212)

10 Загрузочный насос ГВС

11 Загрузочный насос солнечной установки

12 Датчик наружной температуры

13 Датчик котла

14 Разъем симуляции Titan Active System®
(поставляется в ед. поставке AD 212)

15 Датчик солнечного коллектора

Задание параметров

- Установить дополнительное оборудование "плата + датчик смесительного клапана" (Ед. поставки FM 48)
- Установить параметр **ВСП.В** на **БАССЕЙН**
- Установить параметр **КОНТ.А** на **БАССЕЙН**
- Установить параметр **КОНТ.В** на **СОЛН.**

10 Подключение одного или двух смесительных контуров

Для подключения дополнительного оборудования "плата + датчик смесительного клапана" - Смотри : Инструкция для дополнительного оборудования FM48

11 Подключение буферного водонагревателя

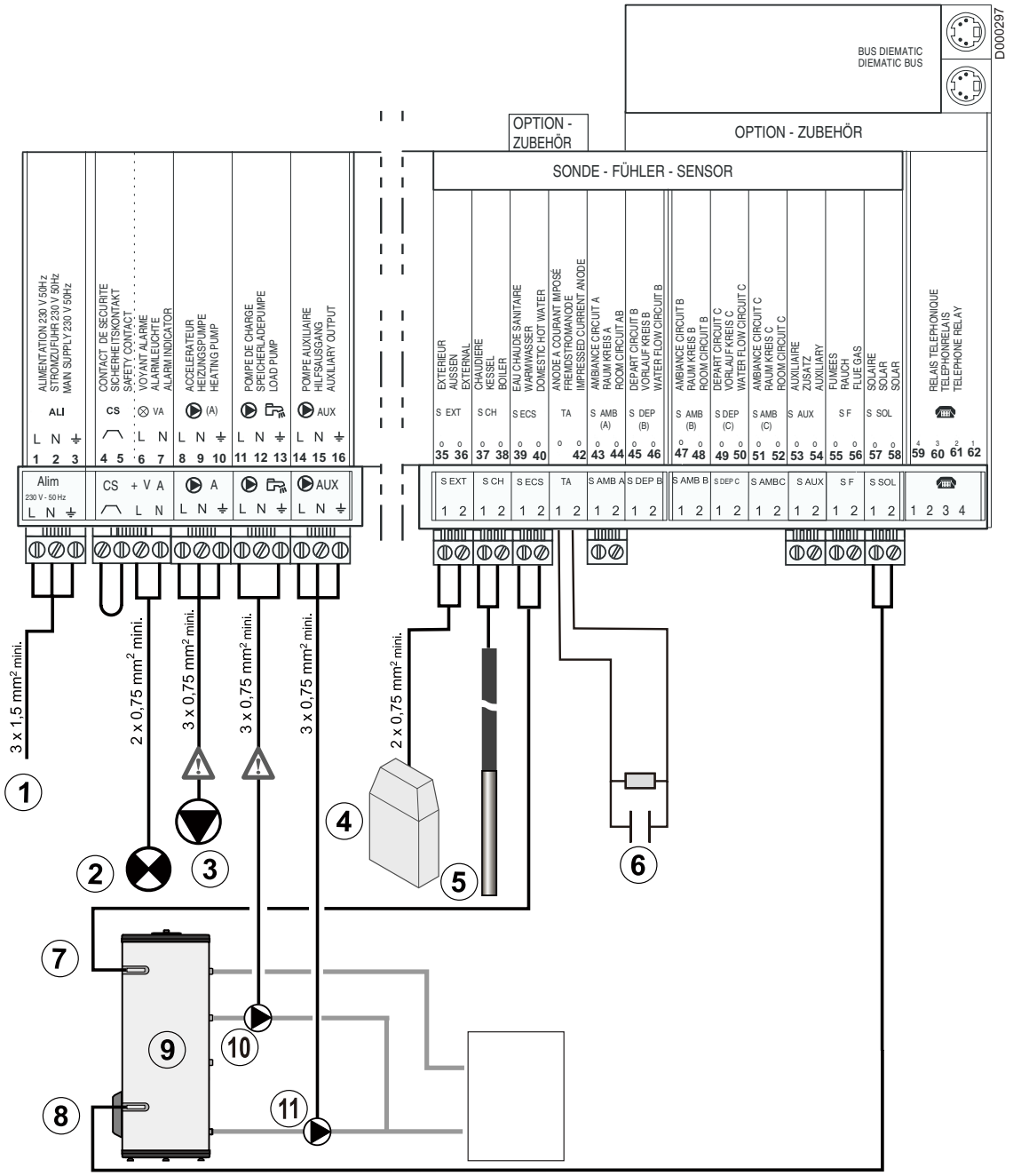

1 Электрическое питание 230В

2 Индикатор неисправности горелки

3 Насос контура А

4 Датчик наружной температуры

5 Датчик котла

6 Разъем симуляции Titan Active System®
(поставляется в ед. поставке AD212)

7 Датчик ГВС (Ед. поставки AD212)

8 Датчик буферного водонагревателя (Ед. поставки AD160)

9 Буферный водонагреватель

10 Загрузочный насос ГВС

11 Загрузочный насос отопления

Буферный водонагреватель обеспечивает отопление и производство ГВС.

Ед. поставки AD160 содержит 2 датчика :

- Датчик для солнечного коллектора служит датчиком буферного водонагревателя
- Датчик для солнечного водонагревателя служит датчиком ГВС

Задание параметров

Установить параметр **ДАТ.БУФ.ВНР.** (**#КОНФИГУРАЦИЯ**) на **ВКЛ**.

Работа

- **При производстве горячей санитарно-технической воды :**
  Работа идентична классической работе. Только заданное значение температуры котла равно заданному значению температуры горячей санитарно-технической воды +10 К. Загрузочный насос отопления остановлен.
- **В режиме отопления :**
  Горелка и загрузочный насос отопления :

  - выключены, если температура буферного водонагревателя выше заданного значения температуры котла.
  - включаются, если температура буферного водонагревателя ниже заданного значения температуры котла -6 К.

12 Основные подключения в случае каскадной установки или в случае подключения к модулю DIEMATIC VM

12.1 "Ведущий" котел - 1

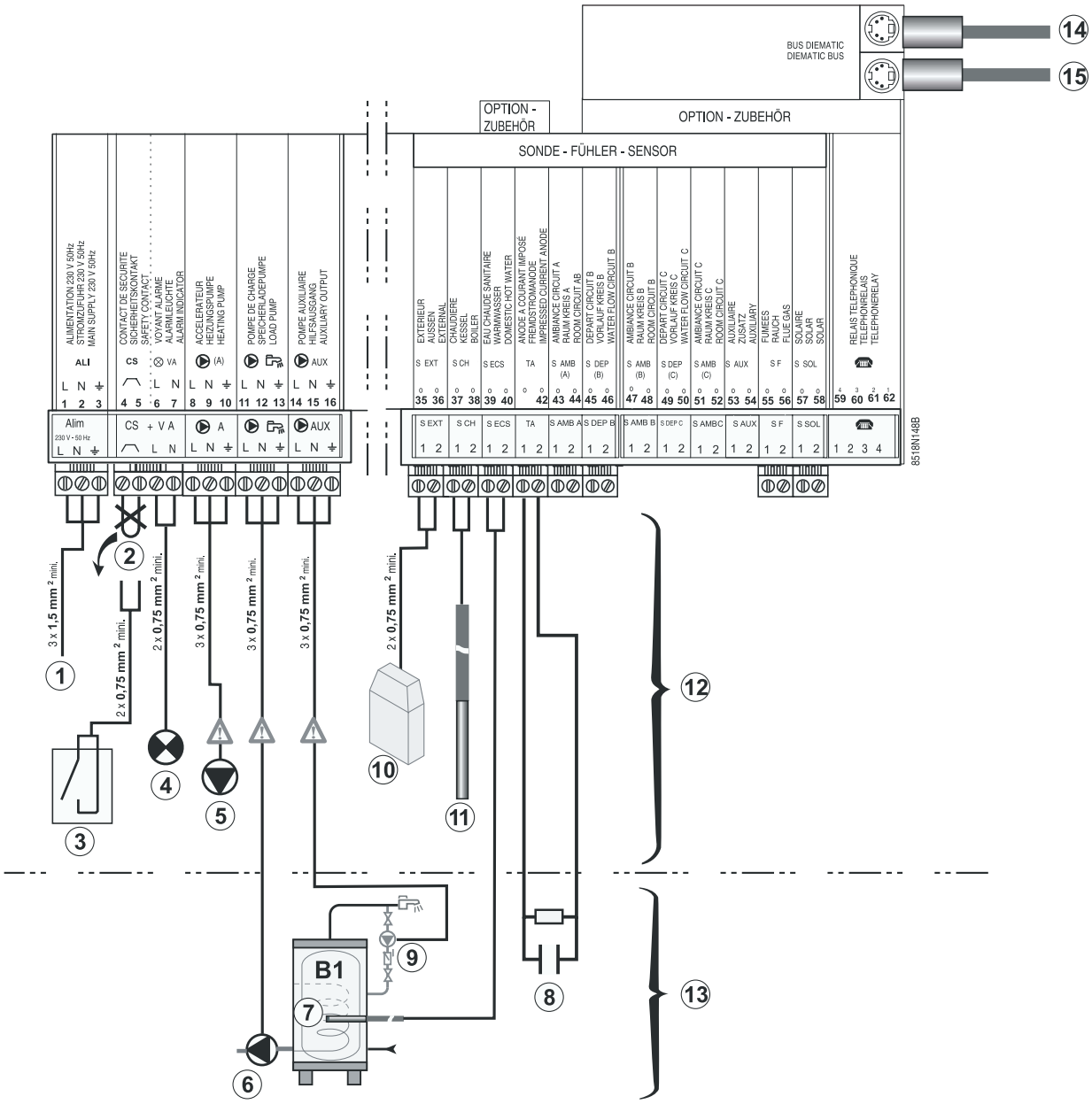

1 Электрическое питание 230В

2 Удаляемая перемычка

3 Предохранительный контакт
Отключает только горелку котла
(Пример : Реле падения давления воды)

4 Индикатор неисправности горелки

5 Циркуляционный насос первичного контура

6 Загрузочный насос ГВС

7 Датчик ГВС

8 Разъем симуляции Titan Active System®
(поставляется в ед. поставке AD 212)

9 Насос циркуляции горячей санитарно-технической воды

10 Датчик наружной температуры

11 Датчик котла

12 **Котел с водонагревателем или без него**

13 **Котел с водонагревателем**

14 К модулю Diematic VM (1)

15 К ведомому котлу - 2 (1)

(1) Котел может быть подключен к одному котлу в каскаде или к одному DIEMATIC VM при помощи кабеля BUS (Ед. поставки AD134 или DB119).

12.2 "Ведомый" котел - 2

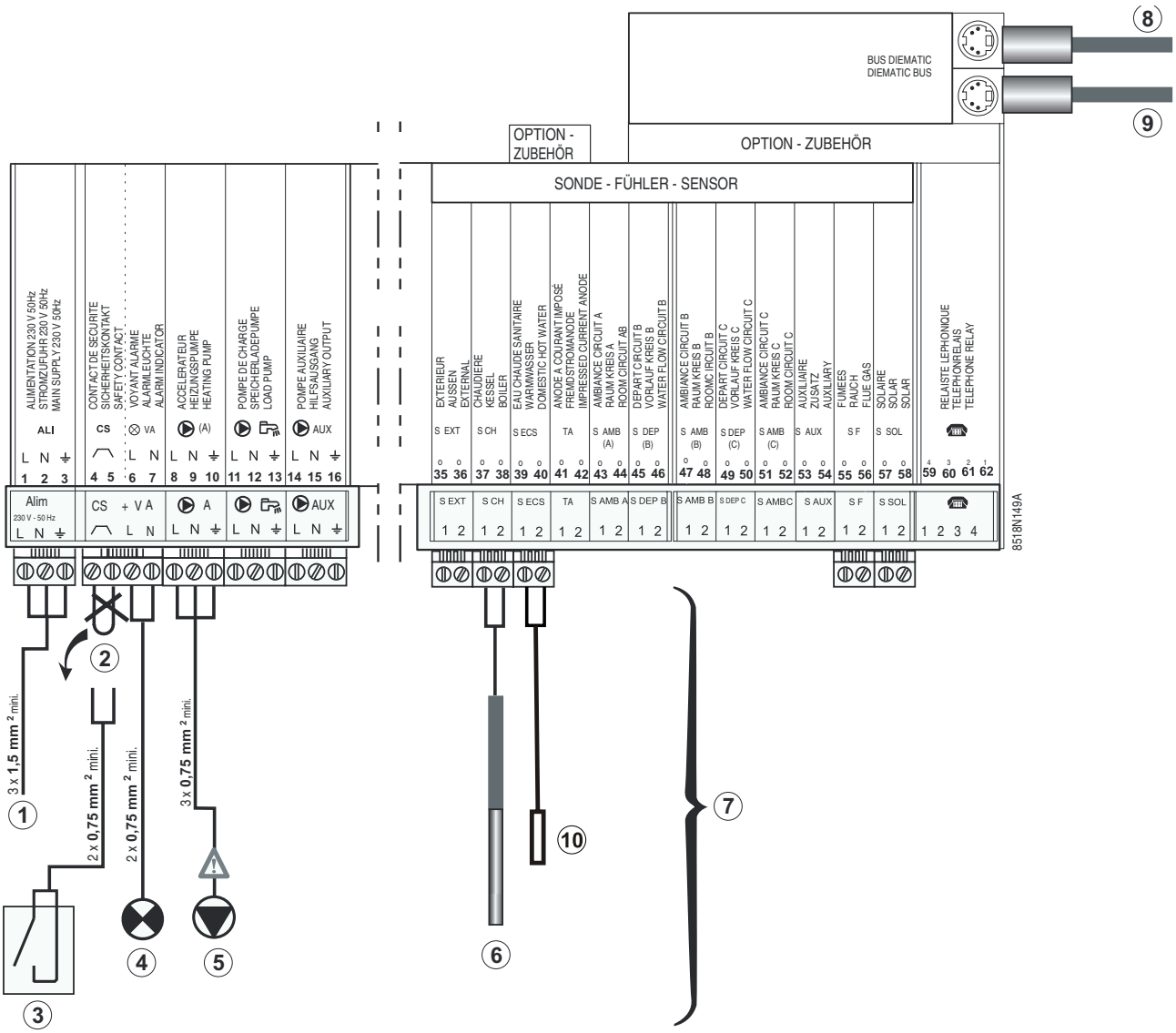

1 Электрическое питание 230В

2 Удаляемая перемычка

3 Предохранительный контакт
Отключает только горелку котла
(Пример : Реле падения давления воды)

4 Индикатор неисправности горелки

5 Циркуляционный насос первичного контура

6 Датчик котла (Ведомый котел)

7 **Котел с водонагревателем или без него**

8 От предыдущего котла в каскаде

9 Не используется

10 Датчик котла на общем подающем трубопроводе

12.3 Каскад

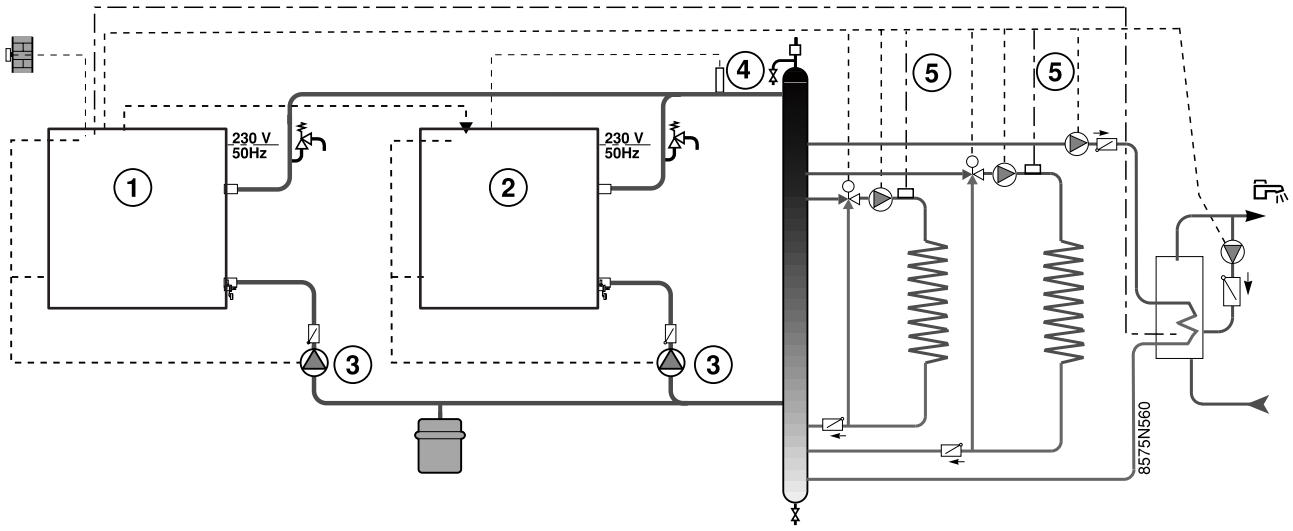

1 Ведущий котел

2 Ведомый котел

3 Циркуляционный насос первичного контура

4 Датчик общей подающей линии подключается на вход S ECS котла (2)

5 Смесительный клапан и циркуляционный насос
Для подключения дополнительного оборудования "плата + датчик смесительного клапана", Смотри : Инструкция для дополнительного оборудования FM48

Для реализации каскада установить параметр **КАСКАД** (**#КОНФИГУРАЦИЯ**) для каждого котла на 1 и 2 соответственно.

Установить параметр **КОНТ.А** на **ПЕРВ. НАС** на котле (1).

Ротация котлов происходит через каждые 7 дней работы горелки.

Включение ведомого котла, если необходимо, имеет временную задержку 4 минуты.

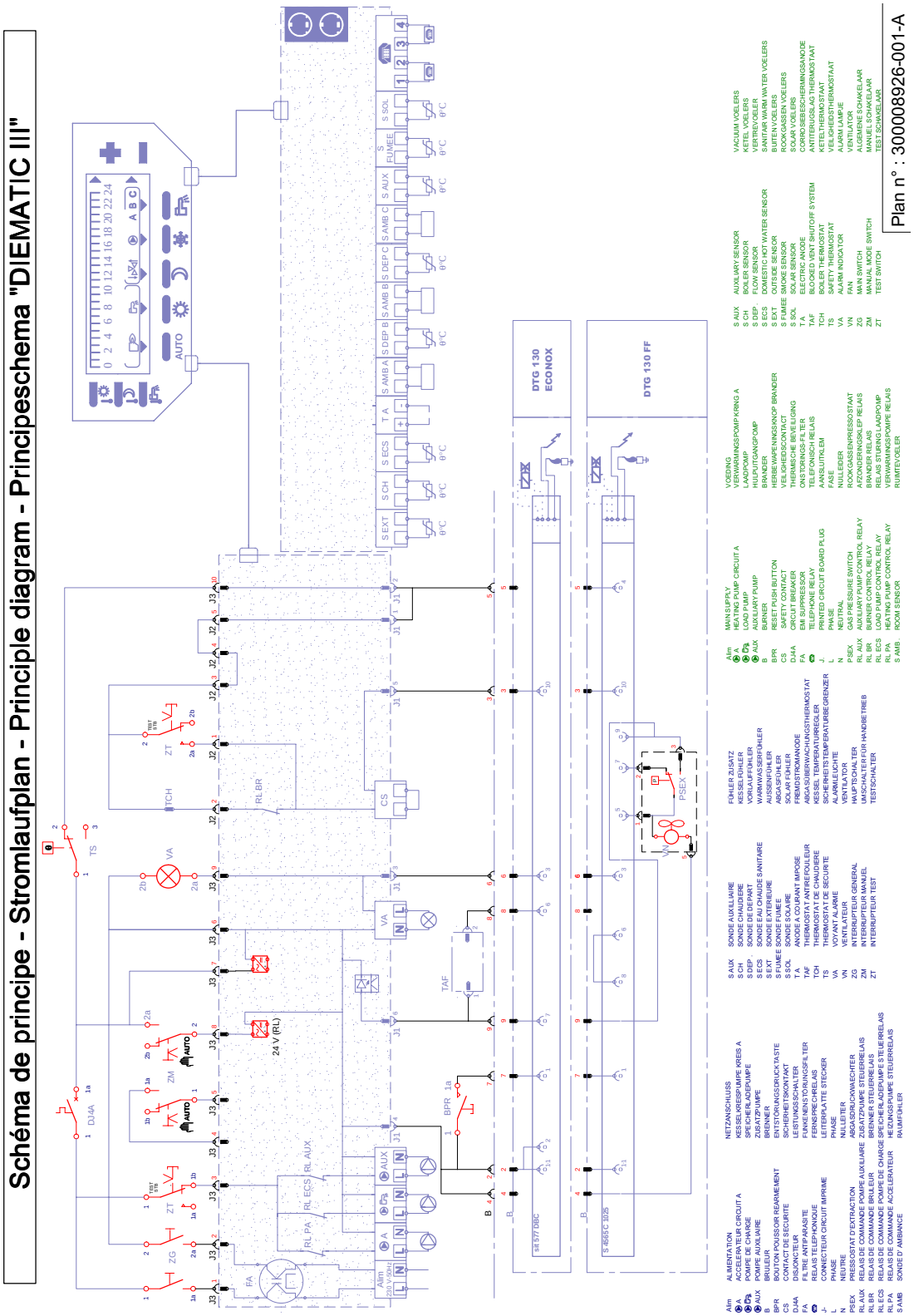
Schéma de principe - Stromlaufplan - Principle diagram - Principeschema "DIEMATIC III"
DTG 130 ECONOX
DTG 130 FF
Plan n° : 300008926-001-A

Исходя из интересов клиентов, компания De Dietrich Thermique SAS постоянно работает над улучшением своих продуктов. Все спецификации, указанные в данном документе, могут быть изменены без предварительного уведомления

DE DIETRICH THERMIQUE S.A.S.

www.dedietrich.com

Direction des Ventes France
57, rue de la Gare
F- 67580 MERTZWILLER
+33 (0)3 88 80 27 00
+33 (0)3 88 80 27 99

DE DIETRICH HEIZTECHNIK

www.dedietrich.com

Am Concorde Park 1 - B 4 / 28
A-2320 SCHWECHAT / WIEN
+43 (0)1 / 706 40 60-0
+43 (0)1 / 706 40 60-99
office@dedietrich.at

DE DIETRICH HEIZTECHNIK

www.dedietrich.com

Rheiner Strasse 151
D- 48282 EMSDETTEN
+49 (0)25 72 / 23-5
+49 (0)25 72 / 23-102
info@dedietrich.de

NEUBERG S.A.

www.dedietrich.com

39 rue Jacques Stas
L- 2010 LUXEMBOURG
+352 (0)2 401 401

VAN MARCKE

www.vanmarcke.be

Weggevoerdenlaan 5
B- 8500 KORTRIJK
+32 (0)56/23 75 11

DE DIETRICH

www.dedietrich.com

8 Gilyarovskogo Str. 7
R- 129090 MOSCOW
+7 495.974.16.03
+7 495.974.66.08
dedietrich@nnt.ru

VESCAL S.A.

www.chauffer.ch / www.heizen.ch

Z.I de la Veyre, St-Légier
1800 VEVEY 1
+41 (0)21 943 02 22
+41 (0)21 943 02 33

DE DIETRICH

www.dedietrich.com

Room 512, Tower A, Kelun Building
12A Guanghua Rd, Chaoyang District
C-100020 BEIJING
+86 (0)106.581.4017
+86 (0)106.581.4018
+86 (0)106.581.7056
+86 (0)106.581.4019
contactBJ@dedietrich.com.cn

De Dietrich

DE DIETRICH THERMIQUE
57, rue de la Gare F- 67580 MERTZWILLER - BP 30
www.dedietrich.com

AD001Z • 02.2006