- Жидкотопливные двухступенчатые горелки большой мощности (модели M 42-1 S и -2 S – однофазные; M 42-3 S, M 42-4 S, M 42-5 S – трехфазные)
- Простота подбора и возможность использования с котлами различных марок
  - раздвижной фланец
  - единая жаровая труба необходимой длины для большинства существующих на рынке котлов
  - гибкие шланги подачи топлива длиной 2,5 м
  - подключение при помощи стандартных евроштекеров, ответные части для штекеров поставляются
- Простые и точные настройки:
  - регулировка воздуха при помощи новой цилиндрической системы с развитой геометрией
  - диапазон регулировки для стабильного и надежного сгорания
- Чистое и эффективное сгорание
  - мощная аэравлика с системой DUOPRESS
  - новая головка воспламенения
- Бесшумная работа
- Простой ввод в эксплуатацию и техническое обслуживание
  - компактная горелка с идеальной доступностью ко всем компонентам
  - полная проверка и тестирование каждой горелки перед ее отправкой с завода
  - 1 ключ 4 мм для всех важнейших операций по монтажу и настройкам
  - ввод в эксплуатацию менее, чем за 1 час
  - модульный аспект конструкции, облегчающий техническое обслуживание и сохраняющий логику действий для широкого диапазона мощности
  - каждая горелка поставляется с набором форсунок различных размеров, которые позволяют покрыть весь диапазон мощности для данной горелки
- Объем поставки: 1 упаковка

M 40 S

серия M

Жидкотопливные горелки большой мощности

7

Технические данные		M 42-1 S	M 42-2 S	M 42-3 S	M 42-4 S	M 42-5 S	
Количество ступеней		2	2	2	2	2	
Мощность горелки		185*/285–515	185*/285–625	200*/300–625	290*/465–765	360*/550–1050	кВт
Расход топлива(1)		15,6/24,1–43,5	15,6/24,1–52,8	16,9/25,3–52,8	24,5/39,3–64,6	30,4/46,5–88,7	кг/ч
Устанавливается на котлы(2)	GT 430	-8, -9	-10, -11	–	-12, -13	-14	
	GT 530	–	-9	–	-10...-12	-13...-17	
Максимальная потребляемая мощность		1100	1280	1550	1550	2430	Вт
Мощность электродвигателя		650	750	1500	1500	2200	Вт
Электропитание		Однофазная сеть	Однофазная сеть	Трехфазная сеть	Трехфазная сеть	Трехфазная сеть	
		230 В /50 Гц	230 В /50 Гц	230 – 400 В /50 Гц	230 – 400 В /50 Гц	230 – 400 В /50 Гц	
Уровень шума на расстоянии 1 м		~ 69	~ 69	~ 69	~ 70	~ 79	дБ(А)
Вес нетто		51	51	57	57	64	кг

**Минимальная мощность 1-ой ступени*
(1) *Максимальная вязкость жидкого топлива 6,0 мм²/с при 20°C*
(2) *Внимание: проверить соответствие форсунки и полезной мощности котла*

Артикул	M 42-1 S	M 42-2 S	M 42-3 S	M 42-4 S	M 42-5 S
	88027121	88027122	88027123	88027124	88027125

	M 42-1 S	M 42-2 S	M 42-3 S	M 42-4 S	M 42-5 S
A	1080	1080	1080	1061	1089
B	222	222	222	203	191
C	611	611	611	611	591
Ø D	140	140	140	160	210

График мощности

Мощность для высоты 400 м и температуры 20°C.
Низшая теплота сгорания жидкого топлива: 11,84 кВт·ч/кг.

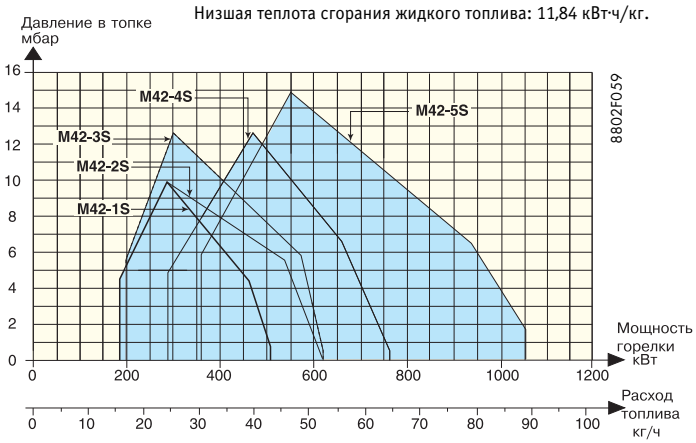

Основные размеры

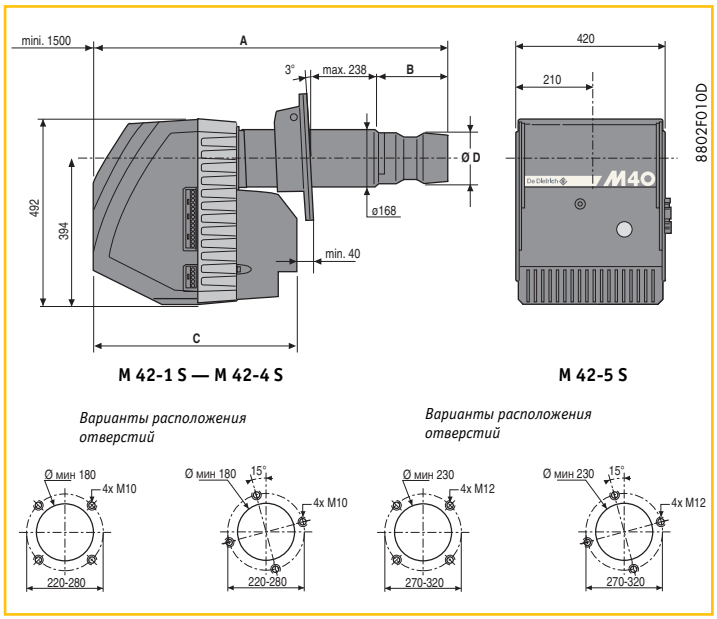

Определение модели, подбор форсунки и настройки должны выполняться специалистом при соблюдении условий по установке.
График расход/давление позволяет осуществить подбор горелки для котла.
Мощность горелки должна соответствовать мощности котла, на который она устанавливается, с учетом КПД котла.

Дополнительное оборудование: см. стр. 100